LMI TECHNOLOGIES

Gocator® 2600系列

3D智能线激光轮廓传感器



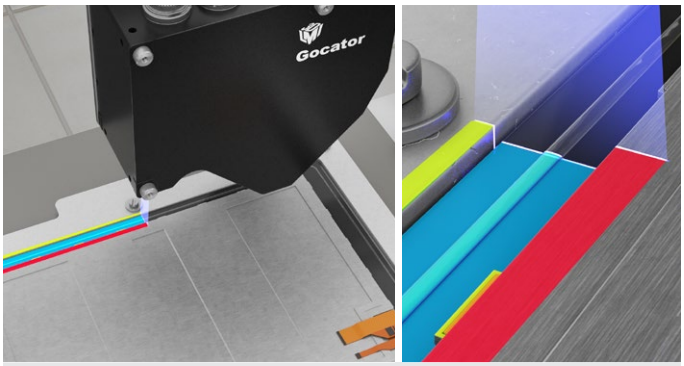

Gocator 2610 检测透明胶水

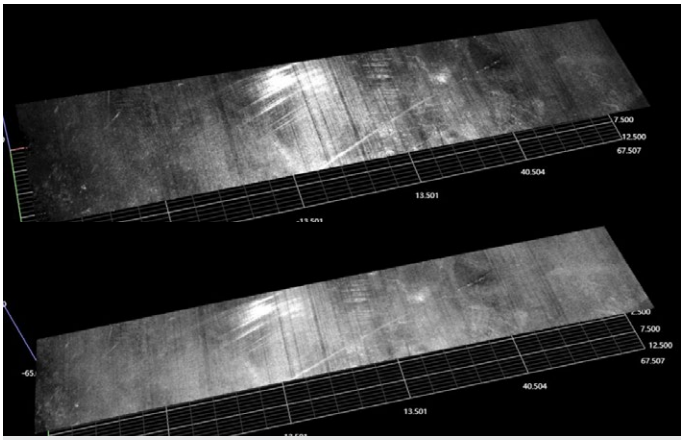

新能源汽车锂电池 的2D 强度扫描图，无HDR功能（见顶部）和有HDR功能（见底部）

优化版本Gocator 2600 系列可实现更快的默认扫描速度、生成更优质的扫描数据、更多扫描多功能性以及更高的 4K+分辨率。

全新优化版本系列可用于检测不同种目标物，从动力电池、消费电子产品和半导体制造中的小零件，到食品加工、建筑、汽车、橡胶和轮胎以及一般工厂自动化中的更大扫描范围的应用。

- **900万像素成像**
- **每个轮廓最大 4192 个点，用于高分辨率测量和检测**
- **视野为10.8mm时，X方向分辨率高达2.5微米**
- **Z方向重复性达0.2微米**
- **X方向分辨率为0.55 mm时，视野达2 m**
- **内置测量工具和 I/O 连接**
- **支持多传感器校准和组网**

PROFINET® Modbus EtherNet/IP ASCII

更高的 4K+ 分辨率

全新**Gocator 2610**的X方向分辨率达 2.5 微米，非常适用于半导体球栅阵列 (BGA) 等小型零件的在线尺寸测量和微观表面缺陷检测。全新**Gocator 2618** 在视野为20 毫米时，实现X方向分辨率 5 微米，适用于电动汽车锂电应用，例如焊前焊缝间隙和台阶高度测量等。

高动态范围模式

新的**高动态范围 (HDR)** 模式改善了之前易受过度曝光或曝光不足影响的具有挑战性目标的扫描质量（例如，高反光金属表面和不同材质的目标物检测）。之前需要多次曝光完成扫描具有挑战性的特征，现在通过单次曝光和更快的周期时间即可实现。

更快的默认扫描速度

Gocator 2600 系列经过优化，可提供更高的默认扫描速度。现有作业文件将保留其原始配置和扫描速度。

更优质的成像质量，更多扫描多功能性

Gocator 2600 系列通过预处理，对表面平面度检测进行了优化，减少空间噪声，使用户能够更准确地定位、测量和识别不同种目标物的特征。全新**Gocator 2629** 型号可在大视野范围（>70 毫米）情况下依旧提供最佳速度和数据质量。使用单个传感器单次扫描较大的消费电子目标，足够的光学性能满足挑战性的检测，例如验证胶路的位置。

GOCATOR 2600 系列型号	2610	2618	2629	2630	2640	2650	2670	2690
激光线轮廓点数	4192	4192	4192	4192	4192	4192	4192	3700
扫描速度 (Hz) [1]	1100 - 9000	700 - 10000	2500 - 9000	600 - 9000	600 - 9000	600 - 9000	600 - 9000	900 - 10000
X方向分辨率 (µm) (轮廓线数据间隔)	2.5	5.0 - 5.4	18 - 23	18 - 33	28 - 46	47 - 104	67 - 197	124 - 550
Z方向线性度 (+/-% of MR) [2]	0.015	0.015	0.03	0.03	0.04	0.04	0.05	0.08
Z方向重复性 (µm) [2]	0.22	0.38	0.30	0.30	1.00	2.70	10.00	12.00
安装净距离 (CD) (mm)	19.4	44.5	110	110	170	330	495	325
测量范围 (MR) (mm)	5.0	12	45	130	190	475	1060	1550
视野 (FOV) (mm)	10.2 - 10.8	20 - 23	71 - 93	71 - 135	105 - 198	190 - 430	272 - 817	385 - 2000
激光等级	2, 3R, 3B (405 nm 蓝色	3R, 3B (405 nm 蓝色	2, 3R, 3B (405 nm 蓝色	2, 3R, 3B (405 nm 蓝色	2, 3R, 3B (405 nm 蓝色	2, 3R, 3B (405 nm 蓝色	2, 3R, 3B (405 nm 蓝色	2, 3R (660 nm 红色)
尺寸(mm)	50 x 116 x 125	46 x 80 x 110	55 x 105 x 165	55 x 105 x 165	55 x 105 x 195	55 x 105 x 280	55 x 105 x 280	55 x 105 x 280
防护罩[3]	-	-	-	●	●	●	●	●
重量(kg)	0.9	0.65	1.34	1.34	1.48	2.12	2.12	2.12

以下规格适用于全部GOCATOR 2600系列产品	
接口	千兆以太网
输入	差分编码器、激光安全控制器、触发器
输出	2x数字信号输出, RS485串口 (115kBaud)
工厂通讯	PROFINET、Modbus、EtherNet/IP、ASCII、Gocator
输入电压 (功率)	+24 到 +48 VDC (15 瓦); 波动范围: +/- 10%
外壳	带垫圈的金属外壳, IP67
运作温度	0 至 50°C (Gocator 2610：0 至 40°C)
存储温度	-30 到 70 °C
抗震性	频率10-55 Hz, X、Y和Z三个方向上1.5 mm双向振幅, 每个方向持续2小时
抗冲击性	15克重量进行半正弦冲击, 周期11ms, 从X, Y, Z三个方向正负冲击
扫描软件	基于浏览器的图形界面和开源SDK (软件开发包) 实现参数设置和三维数据实时可视化。提供开源SDK、本地驱动以及支持标准工业协议方便与用户应用、第三方图像处理软件、机器人和PLC集成。

1 **速度范围** 从默认配置 (全视场和全测量范围) 到高速配置 (缩小视场和测量范围、关闭均匀间距、优化数据间距和输出、启用加速)。

2 此结果通过LMI 标准和优化的传感器配置实现。

3 **防护罩**现可用于特定的 G2 传感器型号。该防护罩可保护传感器的相机头和激光窗口免受灰尘、碎片和清洁造成的刮擦。

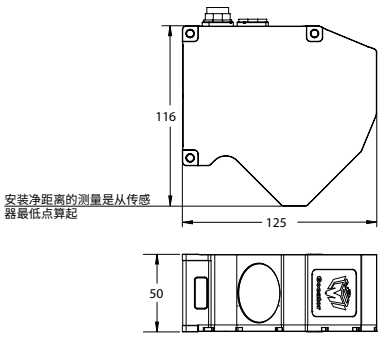

2610

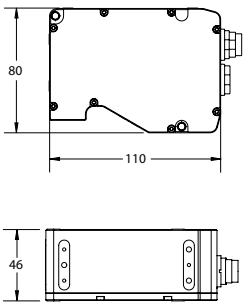

2618

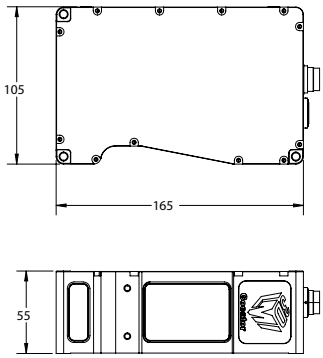

2629, 2630

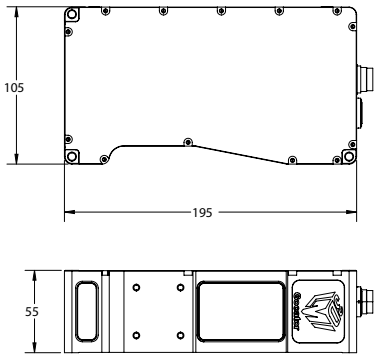

2640

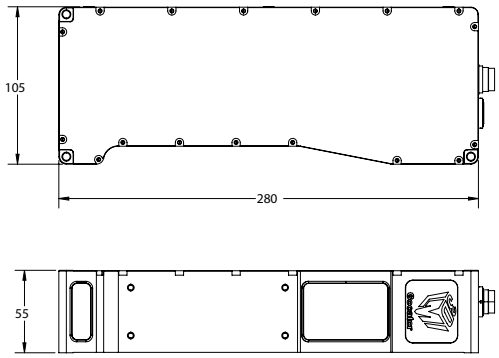

2650, 2670, 2690

©2023 LMI Technologies Inc. 版权所有, 如有更改, 恕不另行通知。